POMPE DE RELEVAGE COUTEAUX

HORIZONTALE 380V 5.5KW
DN100

CODE 111141

+ Supporte une eau chargée de particules solides et matières fibreuses

+ Broye toutes les particules dès leur entrée dans la pompe grâce à ses couteaux et contre-couteaux

DEPUIS 1923 · GARANTIE 2 ANS · MARQUE FRANÇAISE · TRAVAUX RÉGULIERS D'ÉLEVAGE

TABLEAU TECHNIQUE

HMT max :	12 mètres	Débit max :	2400 l/min
Granulométrie max :	28 mm	Taux de matière sèche max :	12 %
Modèle :	PTS 100	Tension :	380 V
Puissance :	5,50 kW	Ampérage :	11,40 A
Tour/min :	1450	Couplage :	Etoile
DNR :	100	Hauteur :	767 mm
Largeur :	436 mm	Longueur :	345
Poids :	122 kg	:	

EN SAVOIR DAVANTAGE

Description technique :

A quoi ça sert ?
Relever des eaux chargées dans des applications agricoles (lisier, …)

Application : Elevage

Avantages :
- Supporte une eau chargée de particules solides et matières fibreuses
- Broye toutes les particules dès leur entrée dans la pompe grâce à ses couteaux et contre-couteaux

Traitement spécifique possible sur demande (notamment pour des applications avec farine de paille)

Cadre d'utilisation :
> Eaux chargées de particules solides
> Usage intensif
> Doit travailler en immersion complète dans le liquide pompé (qui assure de l'extérieur le refroidissement du moteur)
> Température du liquide à pomper : maximum 40°C

> Profondeur d'immersion maximale : 20 mètres
> DNR : 4" / DN100
> Granulométrie maximum : 28 mm
> Taux de matière sèche maximum : 12%
> Plage de pH du liquide pompé : 5÷12
> Hauteur de refoulement maximale : 12 mètres

Informations complémentaires :

Caractéristiques techniques :

Construction
Pompe dilacératrice en fonte
Couteaux en acier au chrome vanadium facilement interchangeables
Arbre moteur en acier inoxydable
Garniture mécanique en carbure de silicium côté hydraulique, garniture mécanique côté moteur
Livré avec 10 mètres de câble

Moteur
Triphasé, bobinage 380V - 50 Hz
Rotor à cage d'écureuil
3 sondes thermiques incorporées dans le bobinage du moteur pour une protection au-delà de 132°C
Vitesse de rotation : 1 450 tours / minute
Indice de protection IP68 - classe F

Plage de fonctionnement
Pour HMT 12 mètres = débit de 0 m3/h ; 0 l/min
Pour HMT 3,7 mètres = débit de 144 m3/h ; 2 400 l/min
Consulter la courbe pour plus d'informations

Livré sans raccord, sans joint, sans support
Nous vous conseillons de prévoir une protection thermique et/ou manque d'eau pour cette pompe ainsi qu'un support
Disponible sur demande pour des applications avec farine de paille (existe avec un revêtement spécifique en nickel résistant aux liquides acides ; gamme NP)

ACCESSOIRES CONSEILLES :
483160 COLLIER DE SERRAGE TOURILLON W1 ACIER ZINGUE Ø 104 - 112 x 2
162227 5 METRES DE TUYAU LISIER Ø 100
105171 KIT DE RACCORDEMENT DROIT ROND/CANNELE GALVA Ø 100 RAC JOINT VIS ECR
854609 CHASSIS SOUTIEN HORIZONTAL GALVA POUR POMPE DN100
817213 ARMOIRE DE COMMANDE 4 / 5,5 KW EN DEMARRAGE DIRECT V.2020
811133 SONDE DE NIVEAU A LISIER
817111 KIT ACCESSOIRES

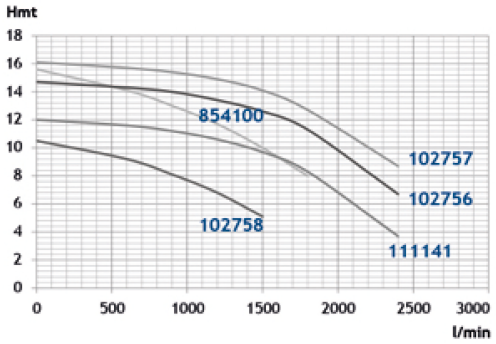

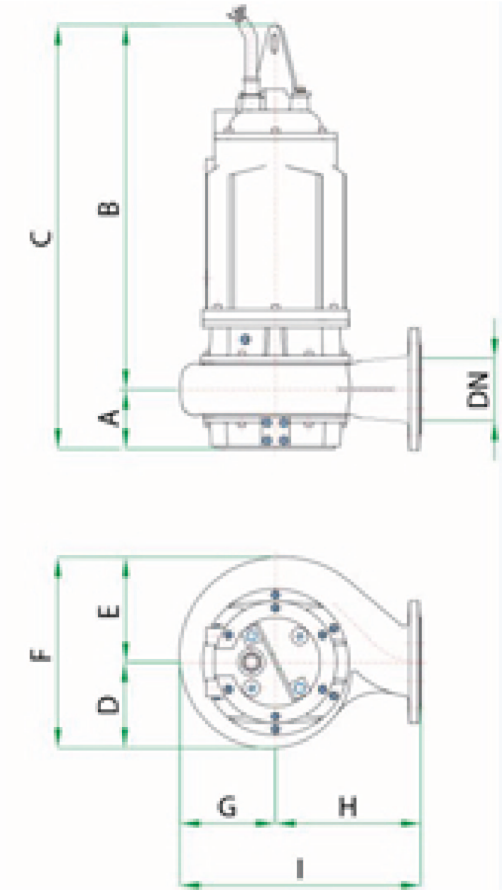

ACCESSOIRES CONSEILLES

CODE **483160**

COLLIER DE SERRAGE TOURILLON

W1 ACIER ZINGUE DIAM 104-112

CODE **854609**

CHASSIS SOUTIEN HORIZONTAL

GALVA POUR POMPE DN100

CODE **817213**

ARMOIRE DE COMMANDE 4 / 5,5 KW

EN DEMARRAGE DIRECT

CODE **811133**

SONDE DE NIVEAU A LISIER

CABLE 20MT NEOP H07RN- 3x1