POMPE DE RELEVAGE COUTEAUX

HORIZONTALE 380V 11KW
DN150

CODE 854104

+ Supporte une eau chargée de particules solides et matières fibreuses

+ Broye toutes les particules dès leur entrée dans la pompe grâce à ses couteaux et contre-couteaux

DEPUIS 1923 · GARANTIE 2 ANS · MARQUE FRANÇAISE · TRAVAUX RÉGULIERS D'ÉLEVAGE

TABLEAU TECHNIQUE

HMT max :	12,60 mètres	Débit max :	5400 l/min
Granulométrie max :	40 mm	Taux de matière sèche max :	12 %
Modèle :	PTS 150	Tension :	380 V
Puissance :	11 kW	Ampérage :	22,40 A
Tour/min :	1450	Couplage :	Etoile
DNR :	150	Hauteur :	955 mm
Largeur :	568 mm	Longueur :	454
Poids :	213 kg	:	

EN SAVOIR DAVANTAGE

Description technique :

A quoi ça sert ?
Relever des eaux chargées dans des applications agricoles (lisier, …)

Application : Elevage

Avantages :
- Supporte une eau chargée de particules solides et matières fibreuses
- Broye toutes les particules dès leur entrée dans la pompe grâce à ses couteaux et contre-couteaux

Traitement spécifique possible sur demande (notamment pour des applications avec farine de paille)

Cadre d'utilisation :
> Eaux chargées de particules solides
> Usage intensif
> Doit travailler en immersion complète dans le liquide pompé (qui assure de l'extérieur le refroidissement du moteur)
> Température du liquide à pomper : maximum 40°C

> Profondeur d'immersion maximale : 20 mètres
> Taux de matière sèche maximum : 9%
> DNR : 6" / DN150
> Hauteur de refoulement maximale : 15 mètres

Informations complémentaires :

Caractéristiques techniques :

Construction
Pompe dilacératrice en fonte
Couteaux en acier au chrome vanadium facilement interchangeables
Arbre moteur en acier inoxydable
Garniture mécanique en carbure de silicium côté hydraulique, garniture mécanique côté moteur
Livré avec 10 mètes de câble

Moteur
Triphasé, bobinage 380V - 50 Hz
Rotor à cage d'écureuil
3 sondes thermiques incorporées dans le bobinage du moteur pour une protection au-delà de 132°C
Vitesse de rotation : 1 450 tours / minute
Indice de protection IP68 - classe F

Plage de fonctionnement
Pour HMT 15,2 mètres = débit de 0 m3/h ; 0 l/min
Pour HMT 4,2 mètres = débit de 288 m3/h ; 4 800 l/min
Consulter la courbe pour plus d'informations

Livré sans raccord, sans joint, sans support
Nous vous conseillons de prévoir une protection thermique et/ou manque d'eau pour cette pompe ainsi qu'un support

ACCESSOIRES CONSEILLES :
484165 COLLIER DE SERRAGE TOURILLON W1 ACIER ZINGUE Ø 149 - 161 x 2
162229 5 METRES TUYAU LISIER Ø 150
105172 KIT DE RACCORDEMENT DROIT ROND/CANNELE GALVA Ø 150 RAC JOINT VIS ECR
854611 CHASSIS DE SOUTIEN GALVA HORIZONTAL POUR POMPE DN150
817216 ARMOIRE DE COMMANDE 11 KW DEMARR. PROGRESSIF V.2020
811133 SONDE DE NIVEAU A LISIER
817117 KIT ACCESSOIRES

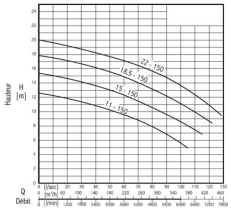

Pompe	Coffret	Modèle	Puissance [kW]	Granulométrie max [mm]	Taux de matière sèche max [%]	Débit [m³/]	0	36	54	72	90	108	144	180	216	252	288	324	360	396	432
						Débit	0	600	900	1200	1500	1800	2400	3000	3600	4200	4800	5400	6000	6600	7200
						Débit	0	10	15	20	25	30	40	50	60	70	80	90	100	110	120
						Hauteur Manométrique Totale [m]															
163052	810366	PTS 11-150	11	40	12		12,6	12,2	12,0	11,8	11,6	11,2	10,9	10,2	9,6	8,9	7,9	6,9			
818524		PTS 11-150N																			
818527		PTS 15 - 150	15				15,4	15	14,8	14,6	14,4	14,1	13,6	13	12,2	11,5	10,6	9,6	8,6	7,5	
854466	810364	PTS 18,5 - 150	18,5				17,9	17,5	17,2	17,1	16,9	16,7	16,1	15,6	14,9	14,0	13,1	12,1	11,1	10,0	8,6
818525		PTS 18,5																			
818526		PTS 22 - 150	22				20,1	19,7	19,4	19,2	19	18,8	18,2	17,8	17,1	16,4	15,7	14,8	13,7	12,4	10,9

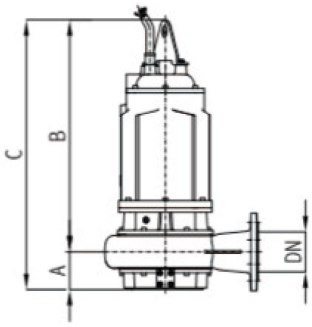

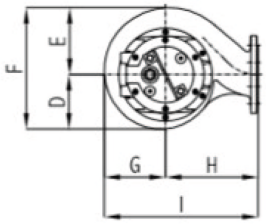

ACCESSOIRES CONSEILLES

CODE **484165**

COLLIER DE SERRAGE TOURILLON

W1 ACIER ZINGUE DIAM 149-161

CODE **817216**

ARMOIRE DE COMMANDE 11 KW

DEMARRAGE PROGRESSIF

CODE **811133**

SONDE DE NIVEAU A LISIER

CABLE 20MT NEOP H07RN- 3x1